robot coupe®

Blixer® 5 - 2V

D	
Počet 200 g porcí na jedno zpracování	3 / 20
Zpracované množství na jedno zpracování	0,5 až 3,8 kg

A OBCHODNÍ POPIS

Blixer® 5 - 2V umožňuje snadnou přípravu jídel s požadovanou strukturou, v syrovém stavu či vařené, tekuté, polotekuté nebo kašovité, ve velkém či malém množství za minimum času.

B TECHNICKÝ POPIS

Blixer® 5 - 2V. Třífázový 400V/50/3. Příkon 1500 W. 2 rychlosti 1500 a 3000 otáček/min. Nerezová nádoba o objemu 5,9 litrů s držadlem a nožem se 2 zoubkovanými čepelemi na dně nádoby. Víko s těsněním a ramenem Blixer®. 3 až 20 porcí po 200 g.

Vyberte si podle vašeho přání na rubu v části F

C TECHNICKÉ PARAMETRY

Výkon	1500 W
Elektrické údaje	Třífázový 400V/50/3 - 3,4 A Zástrčka není součástí
2 rychlosti	1500 a 3000 otáček/min
Rozměry (délka x hloubka x výška)	280 x 365 x 540 mm
Stupeň recyklace	95 %
Váha netto	22 kg
Objednací kód	33259

NORMY CE

EN 12100-1 a 2 - 2004, EN 60204-1 - 2006, EN 12852, EN 60529-2000 - IP 55 - IP 34

E VLASTNOSTI PŘÍSTROJE

BLOK MOTORU

- Asynchronní motor pro průmyslové využití se zástrčkou (bez řemene) pro intenzivní použití.
- Příkon 1500 W.
- Nerezová hřídel motoru.
- Kovový blok motoru.
- Magnetická pojistka, ochrana proti přehřátí a brzda motoru.
- **2 rychlosti 1500 a 3000 otáček/ min.**
- **Pulzní funkce** pro vyšší přesnost řezu.

FUNKCE BLIXER®

- **Nerezová nádoba o objemu 5,9 litrů** s držadlem pro lepší uchopení.
- **Nerezový nůž na dně nádoby** se 2 zoubkovanými, vysoce odolnými čepelemi pro dokonalou homogenitu zpracovávaných surovin i v tom nejmenším množství.
- **Otvor uprostřed** víka pro přidávání tekutin či ingrediencí za chodu.
- **Průhledné víko** s vysokou odolností proti vysokým teplotám a nárazům, pro nepřetržitou a snadnou kontrolu za chodu.
- Sestava nádoba-víko s těsněním a ramenem Blixer®.
- Všechny díly lze velmi lehce odmontovat a snadno umýt v myčce.

PŘÍSLUŠENSTVÍ V ZÁKLADNÍ VÝBAVĚ

- Nádoba o objemu 5,9 litrů s víkem.
- Rameno Blixer® a stěrka víka
- Nůž s 2 jemně zoubkovanými čepelemi z nerezové oceli a odnímatelným středem pro snadné čištění.

Blixer® 5 - 2V

F DOPLŇKOVÉ PŘÍSLUŠENSTVÍ

- Doplňková sada nádoby: nádoba, jemně zoubkovaný nůž, víko a rameno Blixer® - kód 27322
- Nůž se 2 vlnkovitými čepelemi pro drcení a hnětení - kód 27311
- Nůž se 2 doplňkovými ozubenými čepelemi - kód 27310

G REZERVACE
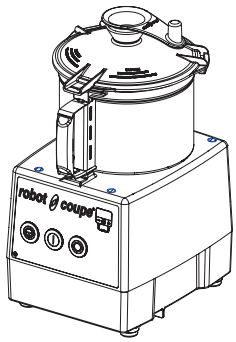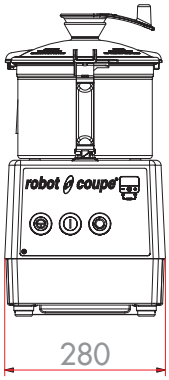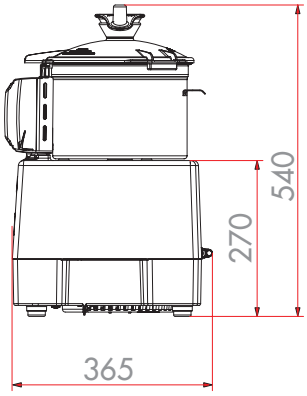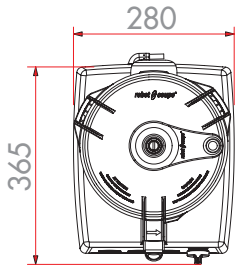
400V/50/3 – přívodní kabel a zástrčka nejsou součástí